REMOTE BT MIKE

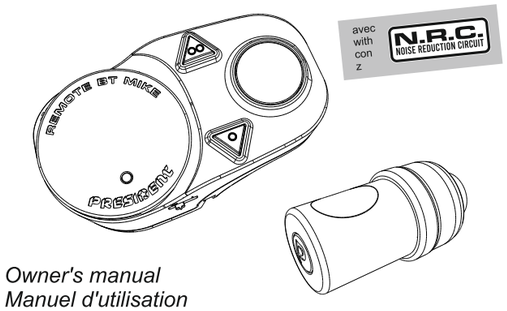

Owner's manual
Manuel d'utilisation
Manual del usuario
Instrukcja obsługi

Contenu de la boîte / Box contents
Contenido de la caja / Zawartość pudełka

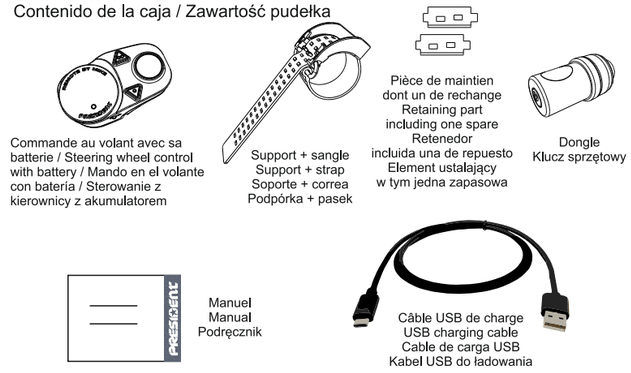

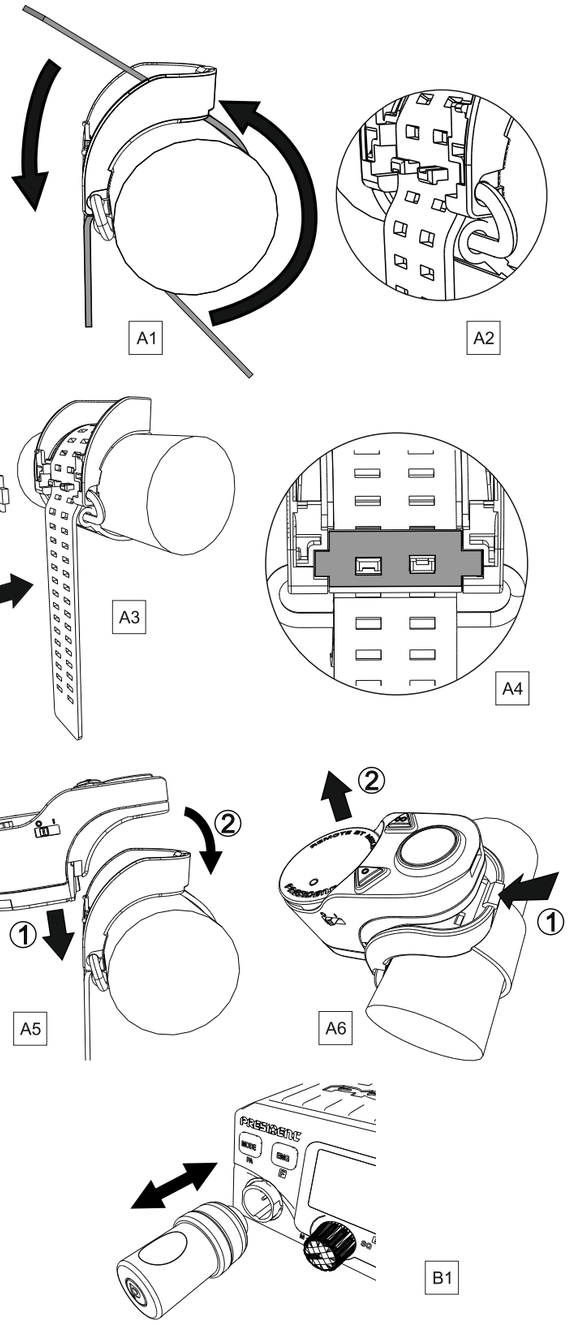

I NSTALLATION DE LA COMMANDE AU VOLANT

FR

- Placer le support sur le volant *(voir fig. A1)* à l'emplacement qui vous convient.
- Faites le tour du volant avec la sangle. Tirer dessus jusqu'à ce que le support ne puisse plus tourner.
- Accrocher la sangle au 2 petits ergots *(voir fig. A2)*.
- Placer la pièce de maintenir sur ces derniers (*voir fig. A3 et A4*)
- Le support de la commande au volant est fixée.

- Faites glisser la commande comme indiqué *figure A5.*

RETRAIT LA COMMANDE DE SON SUPPORT

- A l'aide de votre ongle, écartez l'ergot de fixation *(voir fig. A6 point 1)*
- Retirer la commande *(voir fig. A6 point 2)*

INSTALLATION / RETRAIT DU DONGLE

- Branchez / Retirez le dongle de votre CB PRESIDENT comme indiqué *fig. B1.*

UTILISATION DE VOTRE REMOTE BT MIKE

Allumez votre poste CB PRESIDENT.
Le voyant du dongle clignote rouge une fois toutes les 5 secondes.
Mettez l'interrupteur [7] de la commande au volant sur I. "POWER ON" est annoncé.
"CONNECTED" est annoncé une fois que la commande est connectée au dongle.
Le voyant du dongle clignote vert une fois toutes les 5 secondes. *(sinon voir §5)*

1) SÉLECTEUR DE CANAUX :

Ces touches [2] et [3] permettent de monter ou de descendre d'un canal.
Vous pouvez inverser la montée / descente pour l'adapter à la position choisie.
Pour se faire, maintenez appuyé le bouton qui sera affecté à la descente et démarrez (interrupteur sur I) la commande au volant.

2) PÉDALE D'ÉMISSION PTT (Push To Talk):

Le bouton PTT [1] de la commande au volant peut être paramètré sous 2 modes:

MODE 1 (par defaut) : Appuyez une fois sur PTT [1] pour parler. Appuyez une seconde fois pour recevoir un message.
Pour activer ce mode: Maintenez appuyé les boutons [2] et [1] pendant 2 secondes. La LED rouge clignote 3 fois et s'éteint. Le mode 1 est actif.

MODE 2: Appuyez et maintenez pour parler. Relâchez pour repasser en réception.
Pour activer ce mode: Maintenez appuyé les boutons [3] et [1] pendant 2 secondes. La LED verte clignote 3 fois et s'éteint. Le mode 2 est actif.

3) RÉGLAGE DU NRC

Votre REMOTE BT MIKE est doté de la technologie NRC à 5 niveaux de réglage.
Pour entrer en mode configuration:
- Sur la commande au volant, appuyez sur les touches [2] et [3] pendant 2 secondes.
- Le réglage actuel est énoncé.
- Utilisez le bouton [2] ou [3] pour modifier le paramètre en cours.
- Le réglage actuel est enregistré.
- Si vous n'appuyez sur aucune touche pendant 10 secondes, vous quittez le mode de paramétrage. Le réglage actuel est enregistré.

4) MISE EN CHARGE

Branchez une extrémité du câble USB sur le connecteur [6] et l'autre sur la prise USB de votre poste CB PRESIDENT s'il en est équipé ou de votre véhicule.
Voyant [4] rouge fixe : en charge.

Lorsque la batterie est déchargée, "DISCHARGED" est annoncé toutes les 5 minutes et la LED rouge clignote 2 fois toutes les 5 secondes.

Voyant [4] vert fixe : charge terminée.

5) APPAIRAGE

La commande au volant et le dongle sont livrés appairés.
Si vous devez remplacer un des deux éléments, voici comment procéder pour les associer.
- Brancher le dongle sur votre poste PRESIDENT.
- Faites un appui court sur le bouton [8].
- Le bouton se met à clignoter alternativement en rouge et vert. Le dongle est en mode association.
- Garder la commande à moins de 5m du dongle.
- Sur la commande au volant, presser la touche PTT [1]. Le voyant [4] se met à clignoter en rouge et vert et "PAIRING" est prononcé. La commande est en mode association.
- Lorsque l'association est terminée, les voyants s'éteignent.

6) SUPPRIMER L'APPAIRAGE

NRC SETTING NRC CONFIGURATION CONFIGURACIÓN DE NRC USTAWIENIE NRC	INDICATOR LIGHT TÉMOIN LUMINEUX LUZ INDICADORA LAMPKA KONTROLNA	VOICE BROADCAST DIFFUSION VOCALE TRANSMISIÓN DE VOZ TRANSMISJA GŁOSOWA
0 ~ NRC OFF	The Red LED is set up La LED rouge reste allumée El led rojo permanece encendido Czerwona dioda LED pozostaje włączona	" NRC OFF "
1 ~ NRC level 1 / niveau 1 / nivel 1 / poziom 1	The Green LED flashes once La LED verte clignote une fois Le LED verde parpadea una vez Zielona dioda LED miga raz	" NRC level one "
2 ~ NRC level 2 / niveau 2 / nivel 2 / poziom 2	The Green LED flashes 2 times La LED verte clignote deux fois El LED verde parpadea 2 veces Zielona dioda LED miga 2 razy	" NRC level two "
3 ~ NRC level 3 / niveau 3 / nivel 3 / poziom 3	The Green LED flashes 3 times La LED verte clignote trois fois El LED verde parpadea 3 veces Zielona dioda LED miga 3 razy	" NRC level three "
4 ~ NRC level 4 / niveau 4 / nivel 4 / poziom 4	The Green LED flashes 4 times La LED verte clignote quatre fois El LED verde parpadea 4 veces Zielona dioda LED miga 4 razy	" NRC level four "
5 ~ NRC level 5 / niveau 5 / nivel 5 / poziom 5	The Green LED is set up La LED verte reste allumée El LED verde permanece encendido Zielona dioda LED pozostaje włączona	" NRC level five"

Compatible with PRESIDENT radios equipped with a 6-pin microphone plug*
Compatible avec les postes PRESIDENT équipés d'une fiche micro 6 broches*
Compatible con las radios PRESIDENT equipadas con micrófonos de 6 pins*
Kompatybilny z radiotelefonami PRESIDENT wyposażonymi w 6-stykowe gniazdo mikrofonowe*

Sur le dongle : Restez appuyé sur le bouton [8] 8 secondes
Sur la commande au volant : Restez appuyé sur les boutons [1], [2] et [3] durant 5 secondes. 3 bips rapides sont émis. La commande passe automatiquement en appairage.

EN

STEERING WHEEL CONTROL INSTALLATION

- Wrap the bracket on the steering wheel (see fig. A1) in the position of your choice.
- Pull the strap around the steering wheel. Pull on the strap until the bracket can no longer be turned.
- Attach the strap to the 2 small lugs (see fig. A2).
- Place the retainer on the lugs (see fig. A3 and A4).
- The steering wheel control bracket is fixed.
- Slide the control as shown in fig. A5.

REMOVING THE CONTROL FROM ITS BRACKET

- Using your fingernail, pull apart the retaining lug (see fig. A6 point 1).
- Remove the control unit (see fig. A6 point 2).

DONGLE INSTALLATION / REMOVAL

- Plug in / remove the dongle from your CB PRESIDENT as shown in fig. B1.

OPERATING YOUR REMOTE BT MIKE

Switch on your CB PRESIDENT.
The dongle LED flashes red once every 5 seconds.
Set switch [7] on the steering wheel control to I. "POWER ON" is announced.
"CONNECTED" is announced once the control is connected to the dongle.
The dongle LED flashes green once every 5 seconds. *(otherwise see §5)*

1) CHANNEL SELECTOR:

These keys [2] and [3] allow you to move up or down a channel.
You can reverse up/down to adapt it to the chosen position.
To do this, press and hold the button that will be assigned to down and start (switch on I) the steering wheel control.

2) PTT (Push To Talk):

The PTT button [1] on the steering wheel control can be set to 2 modes:

MODE 1 (default) : Press PTT [1] once to talk. Press a second time to receive a message.
To activate this mode:
Press and hold buttons [2] and [1] for 2 seconds.
The red LED flashes 3 times and turns off. Mode 1 is active.

MODE 2: Press and hold to speak. Release to return to reception.
To activate this mode:
Press and hold buttons [3] and [1] for 2 seconds.
The green LED flashes 3 times and turns off. Mode 2 is active.

3) NRC SETTING

Your REMOTE BT MIKE is equipped with NRC technology with 5 levels of adjustment.
To enter configuration mode:
- On the steering wheel control, press buttons [2] and [3] for 2 seconds.
- The current setting is displayed.
- Use button [2] or [3] to change the current setting.
- The current setting is saved.
- If no button is pressed for 10 seconds, you exit the parameter-setting mode. The current setting is saved.

4) CHARGING

Plug one end of the USB cable into the connector [6] and the other into the USB port on your CB PRESIDENT, if fitted, or on your vehicle.
Steady red light [4]: charging.
Steady green light [4]: charging complete.

When the battery is discharged, "DISCHARGED" is announced every 5 minutes and the red LED flashes twice every 5 seconds.

5) APPAIRING

The steering wheel control and dongle are supplied paired.
If you need to replace one of the two components, here's how to pair them.
- Connect the dongle to your PRESIDENT transceiver.
- Press the button [8] briefly.
- The button will flash alternately red and green. The dongle is in pairing mode.
- Keep the control within 5m of the dongle.
- On the steering wheel control, press the PTT key [1]. LED [4] starts flashing red and green and "PAIRING" is announced. The control unit is in pairing mode.
- When pairing is complete, LED turns off.

Groupe PRESIDENT ELECTRONICS
Siège Social / Head Office France - Route de Sète
BP 100- 34540 BALARUC
Tél : +33 (0)4.67.46.27.27 - Fax : +33 (0)4.67.48.48.49
Site Internet : http://www.president-electronics.com
E-mail : groupe@president-electronics.com

Group PRESIDENT ELECTRONICS USA
Head Office/Siège Social: USA - 1007 Collier Center Way, Naples, Florida 34110
Web: http://www.president-electronics.us
Email : info@president-electronics.us

The declaration of conformity is available at the following internet address:
https://president-electronics.com/DC/ACFD602

BT MIKE
FCC ID: 2AEOCPC214
IC : 20240-PC214

BT DONGLE
FCC ID: 2AEOCPC215
IC : 20240-PC215

v1.04- 09/23

1	PTT (Push To Talk)
2	Sélecteur de canaux down Channel selector down Selector de canales bajar Selektor kanału łącza w dół
3	Sélecteur de canaux up Channel selector up Selector de canales subir Przełącznik kanałów w górę
4	Voyant de contrôle Control light Luz de control Lampka kontrolna
5	Microphone Micrófono Mikrofon
6	Prise USB (Charge) USB port (Charging) Toma USB (Carga) Gniazdo USB (ładowanie)
7	On/Off Encendido/apagado Wł. / Wył.
8	Bouton de paramétrage Settings button Botón de configuración Przycisk ustawień

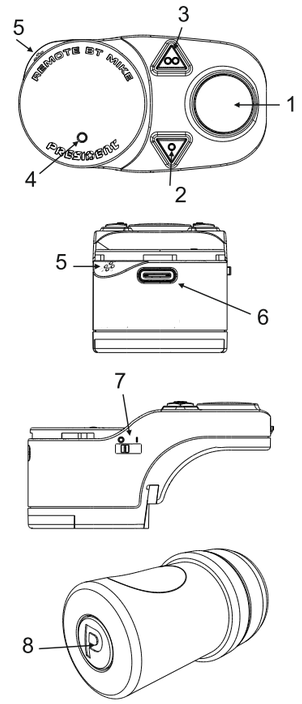

PRISE MICRO À 6 BROCHES • 6-PIN MICROPHONE PLUG
CONEXIÓN DEL MICRO 6 PINS • WTYK MIKROFONU 6-PIN

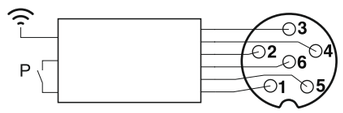

1	Modulation	Modulation	Modulación	Modulacja
2	RX	RX	RX	RX
3	TX - UP/DOWN	TX - UP/DOWN	TX - UP/DOWN	TX - UP/DOWN
4	-	-	-	-
5	Masse	Ground	Masa	Masa
6	Alimentation	Power Supply	Alimentación	Zasilanie

EMPLACEMENT DE LA BATTERIE / BATTERY LOCATION / UBICACIÓN DE LA BATERÍA / LOKALIZACJA AKUMULATORA

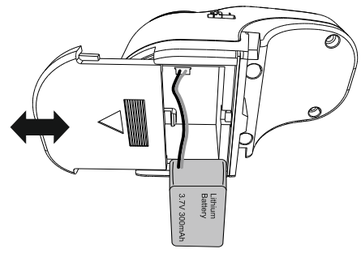

6) DELETING PAIRING
On the dongle: press button [8] for 8 seconds.

On the steering wheel control : Press buttons [1], [2] and [3] for 5 seconds. 3 rapid beeps are emitted. The control unit automatically switches to pairing mode.

ES

INSTALACIÓN DEL MANDO EN EL VOLANTE
- Coloque el soporte en el volante (ver fig. A1) en la posición que más le convenga.
- Coja la correa que rodea el volante. Tire de ella hasta que el soporte ya no pueda girar.
- Enganche la correa en las 2 pestañas pequeñas (véase la fig. A2).
- Coloque el retén en las pestañas (véanse las figs. A3 y A4).
- El soporte del mando en el volante está fijado.
- Deslice el mando como se indica en la fig. A5.

EXTRACCIÓN DEL MANDO DE SU SOPORTE
- Con la uña, separe la orejeta de fijación (ver fig. A6 punto 1).
- Retire el mando (véase fig. A6 punto 2)

INSTALACIÓN / EXTRACCIÓN DEL DONGLE
- Conecte / desconecte el dongle de su CB PRESIDENT como se indica en la fig. B1.

UTILIZACIÓN DE SU MICRÓFONO BT REMOTO
Encienda su CB PRESIDENT.
El indicador del dongle parpadeará en rojo una vez cada 5 segundos.
Gire el interruptor [4] del mando del volante a I. Se anunciará "POWER ON".
"CONNECTED" se anuncia una vez que el mando está conectado al dongle.
El indicador del dongle parpadeará en verde una vez cada 5 segundos. *(de lo contrario, véase §5)*

1) SELECTOR DE CANAL :
Estas teclas [2] y [3] permiten subir o bajar un canal.
Puede invertir arriba/abajo para adaptarlo a la posición elegida.
Para ello, mantenga pulsada la tecla que se asignará a la función abajo y ponga en marcha (encienda I) el mando del volante.

2) PTT (Push To Talk):
El botón PTT [1] del mando del volante puede ajustarse en 2 modos:

MODO 1 (por defecto) : Pulse PTT [1] una vez para hablar. Pulse una segunda vez para recibir un mensaje.
Para activar este modo: Mantenga pulsados los botones [2] y [1] durante 2 segundos. El LED rojo parpadea 3 veces y se apaga. El modo 1 está activado.

MODO 2: Mantenga pulsado para hablar. Libere para volver a la recepción.
Para activar este modo: Mantenga pulsados los botones [3] y [1] durante 2 segundos. El LED verde parpadea 3 veces y se apaga. El modo 2 está activo.

3) AJUSTE NRC
Su REMOTE BT MIKE dispone de la tecnología NRC con 5 niveles de ajuste.

Para entrar en el modo de configuración:
- En el mando del volante, pulse los botones [2] y [3] durante 2 segundos.
- Se muestra el ajuste actual.
- Utilice los botones [2] o [3] para cambiar el ajuste actual.
- El ajuste actual se guarda.
- Si no pulsa ningún botón durante 10 segundos, saldrá del modo de ajustes.

4) CARGA
Enchufe un extremo del cable USB en el conector [6] y el otro en la toma USB de su CB PRESIDENT, si la tiene, o de su vehículo.
Luz roja fija [4]: cargando.
Luz verde fija [4]: carga completa.

Cuando la batería está descargada, se anuncia "DESCARGADO" cada 5 minutos y el LED rojo parpadea dos veces cada 5 segundos.

5) EMPAREJADO
El mando del volante y el dongle se suministran emparejados.Si necesita sustituir uno de los dos componentes, a continuación le indicamos cómo emparejarlos.
- Conecte el dongle a su PRESIDENT.
- Pulse brevemente el botón [8].
- El botón empezará a parpadear en rojo y verde alternativamente. El dongle está en modo de asociación.
- Mantenga el mando a menos de 5 m del dongle.
- En el mando del volante, pulse el botón PTT [1]. El LED [4] empieza a parpadear en rojo y verde y se anuncia "PAIRING". El mando está en modo de emparejamiento.
- Cuando finaliza la vinculación, los LED se apagan.

6) BORRAR EL EMPAREJAMIENTO
En el dongle: Pulse el botón [8] durante 8 segundos

En el mando del volante : Mantenga pulsados los botones [1], [2] y [3] durante 5 segundos. Sonarán 3 beeps rápidos.. El mando pasa automáticamente al modo de emparejamiento.

PL

INSTALACJA STEROWANIA Z KIEROWNICY
- Umieść wspornik na kierownicy (patrz rys. A1) w pozycji, która najbardziej Ci odpowiada.
- Chwyć pasek wokół kierownicy. Pociągnij go, aż wspornik przestanie się obracać.
- Zaczep pasek za 2 małe zaczepy (patrz rys. A2).
- Umieść element mocujący na występach (patrz rys. A3 i A4).
- Wspornik kierownicy jest zamocowany.
- Przesuń element sterujący, jak pokazano na rys. A5.

ZDEJMOWANIE ELEMENTU STERUJĄCEGO ZE WSPORNIKA
- Paznokciem odciągnij zaczep mocujący (patrz rys. A6 pkt 1).
- Wyjmij moduł sterujący (patrz rys. A6 pkt 2).

INSTALACJA / DEMONTAŻ KLUCZA SPRZĘTOWEGO
- Podłącz / odłącz klucz sprzętowy od CB PRESIDENT, jak pokazano na rys. B1.

UŻYWANIE ZDALNEGO MIKROFONU BT
Włącz CB PRESIDENT.
Wskaźnik klucza sprzętowego będzie migać na czerwono co 5 sekund.
Ustaw przełącznik [4] na kierownicy w pozycji I. Rozlegnie się komunikat "POWER ON".Po podłączeniu urządzenia sterującego do klucza sprzętowego zostanie wyświetlony komunikat "CONNECTED". Wskaźnik klucza sprzętowego będzie migać na zielono co 5 sekund.*(w przeciwnym razie patrz §5)*

1) SELEKTOR KANAŁÓW :
Przyciski [2] i [3] umożliwiają przechodzenie w górę lub w dół kanału.
Można odwrócić kanał w górę/w dół, aby dostosować go do wybranej pozycji.
W tym celu należy przytrzymać przycisk, który zostanie przypisany do kanału w dół i uruchomić (włączyć I) sterowanie z kierownicy.

2) PTT (Push To Talk):
Przycisk PTT [1] na kierownicy można ustawić na 2 tryby:

TRYB 1 (domyślny) : Naciśnij PTT [1] raz, aby rozmawiać. Naciśnij drugi raz, aby odebrać wiadomość.
Aby aktywować ten tryb: Naciśnij i przytrzymaj przyciski [2] i [1] przez 2 sekundy. Czerwona dioda LED mignie 3 razy i zgaśnie. Tryb 1 jest aktywny.

TRYB 2: Naciśnij i przytrzymaj, aby mówić. Zwolnienie do powrotu do recepcji.
Aby aktywować ten tryb: Naciśnij i przytrzymaj przyciski [3] i [1] przez 2 sekundy. Zielona dioda LED mignie 3 razy i zgaśnie. Tryb 2 jest aktywny.

3) USTAWIENIE NRC
Pilot REMOTE BT MIKE jest wyposażony w technologię NRC z 5 poziomami regulacji.

Aby przejść do trybu konfiguracji:
- Na panelu sterowania na kierownicy naciśnij i przytrzymaj przez 2 sekundy przyciski [2] i [3].
- Zostanie wyświetlone bieżące ustawienie.
- Użyj przycisku [2] lub [3], aby zmienić bieżące ustawienie.
- Bieżące ustawienie zostanie zapisane.- Jeśli przez 10 sekund nie zostanie naciśnięty żaden przycisk, nastąpi wyjście z trybu ustawień.

4) ŁADOWANIE
Podłącz jeden koniec kabla USB do złącza [6], a drugi do gniazda USB w urządzeniu CB PRESIDENT, jeśli jest w nie wyposażone, lub w pojeździe.
Dioda [4] świeci na czerwono: ładowanie.
Stałe zielone światło [4]: ładowanie zakończone.

Gdy bateria jest rozładowana, co 5 minut wyświetlany jest komunikat "DISCHARGED", a czerwona dioda LED miga dwukrotnie co 5 sekund.

5) PAROWANIE
Sterowanie z kierownicy i klucz sprzętowy są dostarczane sparowane.
Jeśli zajdzie potrzeba wymiany jednego z tych dwóch elementów, poniżej opisano, jak je sparować.
- Podłącz klucz sprzętowy do urządzenia PRESIDENT.
- Naciśnij krótko przycisk [8].
- Przycisk zacznie migać na przemian na czerwono i zielono. Klucz sprzętowy jest w trybie kojarzenia.
- Trzymaj urządzenie sterujące w odległości 5 m od klucza sprzętowego.
- Na panelu sterowania na kierownicy naciśnij przycisk PTT [1]. Dioda LED [4] zacznie migać na czerwono i zielono i rozlegnie się komunikat "PAIRING". Jednostka sterująca jest w trybie parowania.
- Po zakończeniu parowania diody LED gasną.

6) USUWANIE PAROWANIA
Na kluczu sprzętowym: naciśnij przycisk [8] przez 8 sekund.Na sterowniku na kierownicy : Naciśnij i przytrzymaj przyciski [1], [2] i [3] przez 5 sekund. Rozlegną się 3 szybkie sygnały dźwiękowe. Jednostka sterująca automatycznie przełączy się w tryb parowania.

GARANTIE LÉGALE EN FONCTION DU PAYS D'ACHAT

Important : Tout service sous garantie nécessite une preuve d'achat originale.

LE RÉPONDANT DE LA GARANTIE : GROUPE PRESIDENT ELECTRONICS, ci-après PRESIDENT.
LES ÉLÉMENTS DE LA GARANTIE : PRESIDENT
garantit à l'acheteur original, s'il s'est procuré l'appareil dans un magasin au détail, que cet appareil PRESIDENT sera libre de tout défaut de pièces et de main-d'oeuvre, selon les restrictions et exclusions décrites ci-dessous.

LA DURÉE DE LA GARANTIE : Cette garantie ne s'applique qu'à l'acheteur original. Cette garantie sera nulle si l'appareil est (A) endommagé ou n'a pas été maintenu en bon état suite à un entretien raisonnable (B) modifié, altéré ou utilisé en tant que composante d'un ensemble de conversion, d'assemblages secondaires ou toute autre configuration qui n'est pas vendue par PRESIDENT, (C) mal installé, (D) réparé ou entretenu par toute autre entité
qu'un centre de service autorisé par PRESIDENT pour n'importe quel problème ou défaillance couvert par cette garantie, (E) utilisé conjointement avec des équipements, pièces ou en tant que composante d'un système qui ne soit pas fabriqué par PRESIDENT, ou (F) installé ou
programmé par d'autres personnes que celles mentionnées dans le guide d'utilisation de cet appareil.

ÉNONCÉ DES RECOURS : Au cas où cet appareil ne serait pas conforme à la garantie et ce, en tout temps pendant la période de cette garantie, le répondant s'engage à réparer le défaut et à vous retourner l'appareil sans frais de pièces ni de main-d'oeuvre, ni sans aucun autre frais encouru par le répondant ou l'un de ses représentants en rapport avec l'exécution de cette garantie (à l'exception des frais de port et de manutention).
LA GARANTIE LIMITÉE DÉCRITE CI-HAUT
CONSTITUE LA SEULE ET ENTIÈRE GARANTIE SE RAPPORTANT A L'APPAREIL ET REMPLACE ET EXCLUE TOUTE AUTRE GARANTIE DE QUELQUE NATURE QUE CE SOIT, QU'ELLE SOIT FORMELLE, TACITE OU SURVENANT SUITE À L'IMPLANTATION D'UNE LOI, INCLUANT, MAIS SANS S'Y LIMITER, TOUTES LES GARANTIES TACITES EN QUALITÉ
LOYALE ET MARCHANDE OU LES APTITUDES A UN BUT PARTICULIER. CETTE GARANTIE NE COUVRE PAS NI NE PRÉVOIT PAS DE PROVISIONS POUR LE REMBOURSEMENT NI LE PAIEMENT DES DOMMAGES-INTÉRÊTS DIRECTS OU INDIRECTS.
Certains pays ne permettent pas d'exclusions ni de restrictions pour les dommages-intérêts directs ou indirects, et les restrictions ou exclusions décrites ci-dessus peuvent ne pas s'appliquer à vous.

RECOURS LÉGAUX : Cette garantie vous donne des droits légaux spécifiques et vous pouvez avoir d'autres droits pouvant varier selon votre pays.

PROCÉDURE À SUIVRE POUR FAIRE HONORER LA GARANTIE : Si, après avoir suivi les instructions contenues dans ce guide d'utilisation, vous êtes persuadé(e) que l'appareil est défectueux, emballez celui-ci (dans sa boite originale de préférence). N'oubliez pas d'y inclure toutes les pièces et accessoires fournis dans l'emballage. Faites également parvenir une preuve de l'achat original et une note décrivant le problème en détail. Vous devez expédier l'appareil (par un colis pouvant être retracé), port payé, directement chez le titulaire de la garantie :

Groupe PRESIDENT ELECTRONICS
Route de Sète - BP 100
34540 BALARUC
FRANCE

Group PRESIDENT ELECTRONICS
1007 Collier Center Way,
Naples, Florida 34110
USA

WARRANTY (In accordance with the warranty conditions in the country of purchase)

Important: Proof of original purchase is required for warranty service.

WARRANTOR: GROUPE PRESIDENT ELECTRONICS ("PRESIDENT")

ELEMENTS OF WARRANTY: PRESIDENT warrants, to the original user, if purchased from a retail store, that this PRESIDENT product will be free from defects in materials and craftsmanship, subject to the limitations and exclusions as set out below.
This warranty extends only to the original user. The warranty will be invalid if the Product is (A) damaged or has not been maintained in good condition through reasonable maintenance, (B) has been modified, altered or used as part of any conversion kits, subassemblies, or any configurations not sold by PRESIDENT, (C) improperly installed, (D) serviced or repaired by someone other than an authorized PRESIDENT service center for a defect or malfunction covered by this warranty, (E) used in any conjunction with equipment or parts or as part of any system not manufactured by PRESIDENT, or (F) installed or programmed by anyone other than as detailed by the owner's manual for this product.

STATEMENT OF REMEDY: In the event that the product does not conform to this warranty at any time while this warranty is in effect, warrantor will either, at its option, repair or replace the defective unit and return it to you without charge for parts, service, or any other cost (except
shipping and handling) incurred by warrantor or its representatives in connection with the performance of this warranty. Warrantor, at its option, may replace the unit with a new or refurbished unit. THE LIMITED WARRANTY SET FORTH ABOVE IS THE SOLE AND ENTIRE WARRANTY
PERTAINING TO THE PRODUCT AND IS IN LIEU OF AND EXCLUDES ALL OTHER WARRANTIES OF ANY NATURE WHATSOEVER, WHETHER EXPRESS, IMPLIED OR ARISING BY OPERATION OF LAW, INCLUDING, BUT NOT LIMITED TO ANY IMPLIED WARRANTIES OF MERCHANTABILITY OR FITNESS FOR A PARTICULAR PURPOSE. THIS WARRANTY
DOES NOT COVER OR PROVIDE FOR THE REIMBURSEMENT OR PAYMENT OF INCIDENTAL
OR CONSEQUENTIAL DAMAGES.
Some countries do not allow this exclusion or limitation of incidental or consequential damages so the above limitation or exclusion may not apply to you.

LEGAL REMEDIES: This warranty gives you specific legal rights, and you may also have other rights which vary from country to country.

PROCEDURE FOR OBTAINING PERFORMANCE OF WARRANTY: If, after following the instructions in the owner's manual you are certain that the Product is defective, pack the Product carefully (preferably in its original packaging). The Product should include all parts and accessories originally packaged with the Product. Include proof of original purchase and a note describing the defect that has caused you to return it. The Product should be shipped freight prepaid, by traceable means, to warrantor at:

Groupe PRESIDENT ELECTRONICS
Route de Sète - BP 100
34540 BALARUC
FRANCE

Group PRESIDENT ELECTRONICS
1007 Collier Center Way,
Naples, Florida 34110
USA

GARANTÍA:

Importante: Se requiere comprobante de la compra original para el servicio de garantía.

GARANTE: GROUPE PRESIDENT ELECTONICS ("PRESIDENT")

CONDICIONES DE LA GARANTÍA: PRESIDENT garantiza, por el periodo de tiempo de acuerdo con las condiciones de garantía en el país de compra, que este producto de PRESIDENT está libre de defectos en materiales y mano de obra, con sólo las limitaciones o exclusiones expuestas abajo.
DURACIÓN DE LA GARANTÍA: Esta garantía al producto, no será efectiva una vez finalizado el periodo de tiempo, establecido por las condiciones de garantía en el país de compra. La garantía será invalidada si el producto (A) está dañado o no es mantenido en forma correcta, (B) es modificado, alterado, o utilizado en cualquier otra aplicación que no sea de President, (C) es instalado incorrectamente, (D) es manipulado o reparado por alguien que no esté autorizado por un centro de servicio de PRESIDENT, para un defecto o mal funcionamiento cubierto por esta garantía, (E) usado conjuntamente con equipos o partes, o como parte de cualquier sistema que no ha sido fabricado por PRESIDENT,
o (F) instalado o programado por cualquiera que no siga el manual del usuario para este producto.

DECLARACIÓN DE RECLAMACIÓN: En el caso de que el producto no cumpla en algún momento con esta garantía mientras sea efectiva, el garante reparará el defecto y se lo devolverá a usted, sin cobro por recambios,, servicio, o cualquier otro costo (excepto por el transporte y manejo) ocasionado por el garante o sus representantes para el desempeño de esta garantía. LA GARANTÍA LIMITADA ESTIPULADA ANTERIORMENTE, ES LA GRANTÍA TOTAL Y EXCLUSIVA PARA ESTE PRODUCTO Y SUSTITUYE Y EXCLUYE TODA OTRA GARANTÍA, CUALQUIERA QUE SEA SU NATURALEZA, YA SEA EXPRESA, IMPLÍCITA O QUE SURJA POR APLICACIÓN DE LA LEY, INCLUYENDO DE MANERA NO LIMITATIVA TODA GARANTÍA DE COMERCIABILIDAD O APTITUD PARA UN PROPÓSITO EN PARTICULAR. ESTA LA GARANTÍA NO CUBRE EL REEMBOLSO NI EL PAGO DE DAÑOS ACCIDENTALES O CONSECUENTES.
Algunos estados no permiten esta exclusión o limitación de daños accidentales o consecuentes; por esta razón la limitación expuesta arriba, tal vez no tendrá nada que ver en su caso.

RECLAMACIONES LEGALES: Esta garantía le da derechos legales específicos, y usted puede que tenga otros derechos que varían de estado a estado.

PROCEDIMIENTO PARA OBTENER UNA GARANTA FORMAL DE FUNCIONAMIENTO: Si después de seguir las instrucciones de este manual de instrucciones, usted está seguro de que el producto está defectuoso, empaquete el producto con cuidado (preferiblemente en su paquete original). Desconecte la pila del producto y asegúrela en su propio embalaje separado dentro de la caja de transporte. El producto debe incluir todas las partes y accesorios originales empaquetados con el producto. Incluya comprobante de la compra original y una nota describiendo el defecto por el cual lo está devolviendo. El producto deberá ser enviado a portes pagados, o entregado al garante en:

PRESIDENT ELECTRONICS IBERICA
C/ ALIMENTACIÓ, 9
Pol. LA FERRERÍA
08110 MONTCADA I REIXACH
BARCELONA

GWARANCJA PRAWNA W ZALEŻNOŚCI OD KRAJU ZAKUPU

Ważne : Oryginał dowodu zakupu jest wymagany do skorzystania z usługi gwarancyjnej.

PODMIOT ODPOWIEDZIALNY Z TYTUŁU GWARANCJI : GROUPE PRESIDENT ELECTRONICS, zwana dalej PRESIDENT.
ELEMENTY GWARANCJI : PRESIDENT gwarantuje pierwotnemu nabywcy detalicznemu, że niniejszy produkt PRESIDENT będzie wolny od wad materiałowych i produkcyjnych, z zastrzeżeniem ograniczeń i wyłączeń opisanych poniżej.

CZAS TRWANIA GWARANCJI : Niniejsza gwarancja dotyczy wyłącznie pierwotnego nabywcy. Niniejsza gwarancja traci ważność, jeśli urządzenie jest (A) uszkodzone lub nie było utrzymywane w dobrym stanie po rozsądnej konserwacji (B) zmodyfikowane, zmienione lub używane jako część zestawu do konwersji, montażu wtórnego lub jakiejkolwiek innej konfiguracji nie sprzedawanej przez firmę PRESIDENT, (C) nieprawidłowo zainstalowane, (D) naprawiane lub serwisowane przez podmiot inny niż autoryzowany serwis firmy PRESIDENT w związku z jakimkolwiek problemem lub usterką objętą niniejszą gwarancją, (E) używane w połączeniu ze sprzętem, częściami lub jako element systemu nie wyprodukowanego przez firmę PRESIDENT, lub (F) zainstalowane lub zaprogramowane przez osoby inne niż wymienione w instrukcji obsługi tego urządzenia.

OŚWIADCZENIE O ŚRODKACH ZARADCZYCH : W przypadku, gdy niniejsze urządzenie nie będzie zgodne z gwarancją w dowolnym momencie w okresie gwarancyjnym, gwarant naprawi wadę i zwróci urządzenie użytkownikowi bez opłat za części lub robociznę lub jakiekolwiek inne opłaty poniesione przez gwaranta lub któregokolwiek z jego przedstawicieli w związku z wykonaniem niniejszej gwarancji (z wyjątkiem opłat za wysyłkę i obsługę).
OGRANICZONA GWARANCJA OKREŚLONA POWYŻEJ STANOWI JEDYNĄ I CAŁKOWITĄ GWARANCJĘ W ODNIESIENIU DO URZĄDZENIA I ZASTĘPUJE ORAZ WYKLUCZA WSZELKIE INNE GWARANCJE JAKIEGOKOLWIEK RODZAJU, WYRAŹNE, DOROZUMIANE LUB WYNIKAJĄCE Z MOCY PRAWA, W TYM MIĘDZY INNYMI WSZELKIE DOROZUMIANE GWARANCJE PRZYDATNOŚCI HANDLOWEJ LUB PRZYDATNOŚCI DO OKREŚLONEGO CELU. NINIEJSZA GWARANCJA NIE OBEJMUJE ANI NIE PRZEWIDUJE ZWROTU KOSZTÓW LUB ZAPŁATY ZA SZKODY BEZPOŚREDNIE LUB POŚREDNIE.
Niektóre jurysdykcje nie zezwalają na wyłączenie lub ograniczenie szkód przypadkowych lub wynikowych, więc powyższe ograniczenie lub wyłączenie może nie mieć zastosowania.

ŚRODKI PRAWNE : Niniejsza gwarancja przyznaje użytkownikowi określone prawa, a także inne prawa, które różnią się w zależności od kraju.

PROCEDURA, KTÓRĄ NALEŻY PRZEPROWADZIĆ W CELU SKORZYSTANIA Z GWARANCJI : Jeśli po zastosowaniu się do instrukcji zawartych w niniejszym podręczniku użytkownika okaże się, że urządzenie jest wadliwe, należy je zapakować (najlepiej w oryginalne pudełko). Nie zapomnij dołączyć wszystkich części i akcesoriów dostarczonych w opakowaniu. Należy również przesłać dowód oryginalnego zakupu i notatkę opisującą szczegółowo problem. Urządzenie należy wysłać (w opakowaniu umożliwiającym śledzenie przesyłki), opłaconą przesyłką pocztową, bezpośrednio do właściciela gwarancji:

PRESIDENT ELECTRONICS POLAND SP. Z O.O.
ul. Jagiellońska 67 / 71
42-200 Częstochowa
POLAND